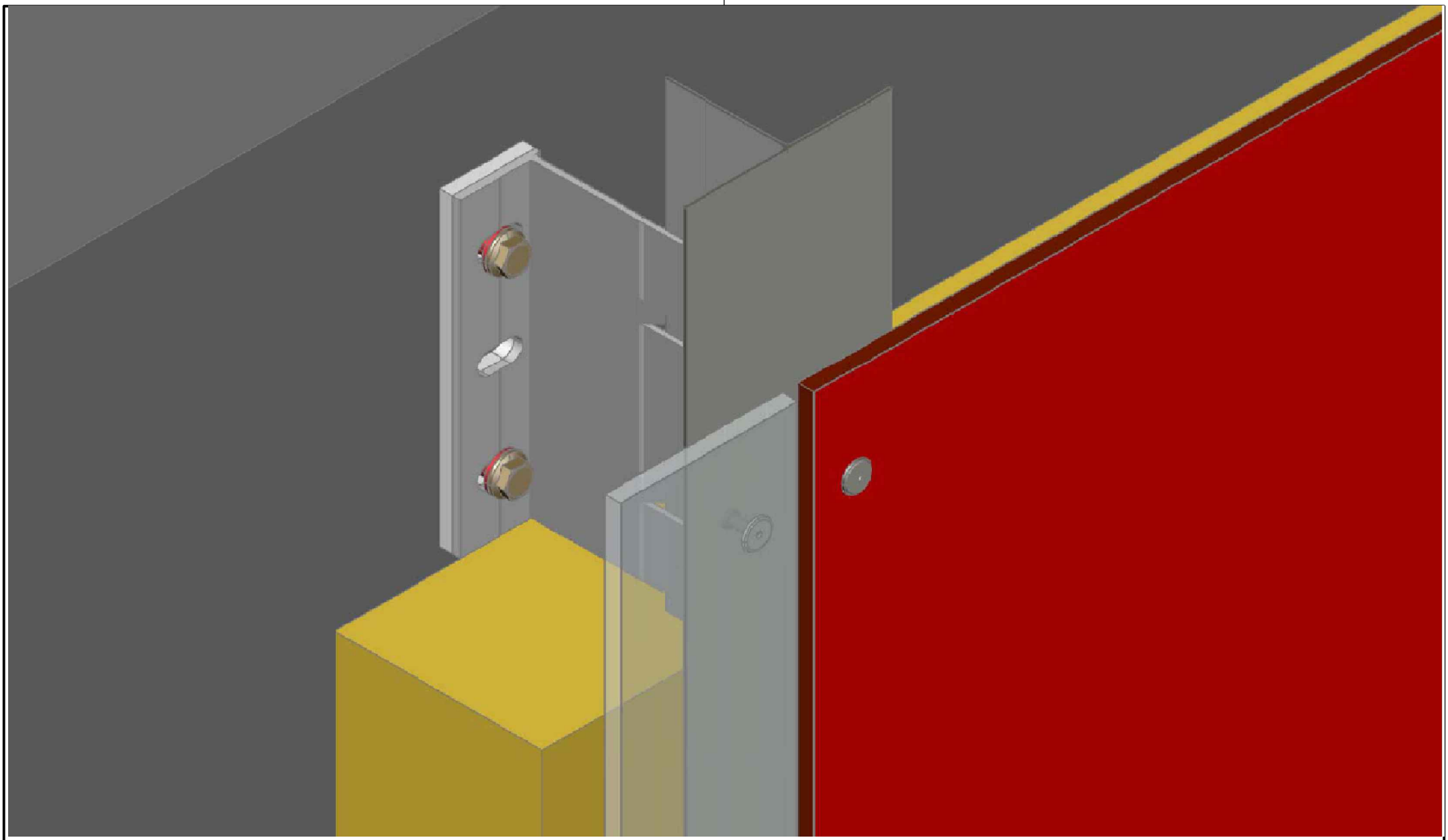

MAGE ALU SYSTEMS	Gezeichnet: LD Datum: 06.12.2010	MAGE Alu Systems GmbH Max - Planck - Strasse 3 A-9100 Völkermarkt Austria	MAGE-FTS-1 | 1
	Maßstab: 1:5 0 mm 10 20 30	Titel / Bezeichnung genietet / riveted	

Copyright 2008 by Alu Systems GmbH. Alle Rechte vorbehalten. Diese Zeichnung ist ausschließlich für die Verwendung durch qualifiziertes Fachpersonal vorgesehen. Jegliche Haftung für etwaige durch die Verwendung dieser Zeichnungen verursachte Schäden wird ausdrücklich ausgeschlossen. Die allgemeinen Bedingungen, die bei www.alusystems.com eingesehen werden können, gelten für jegliche Verwendung dieser Zeichnung.

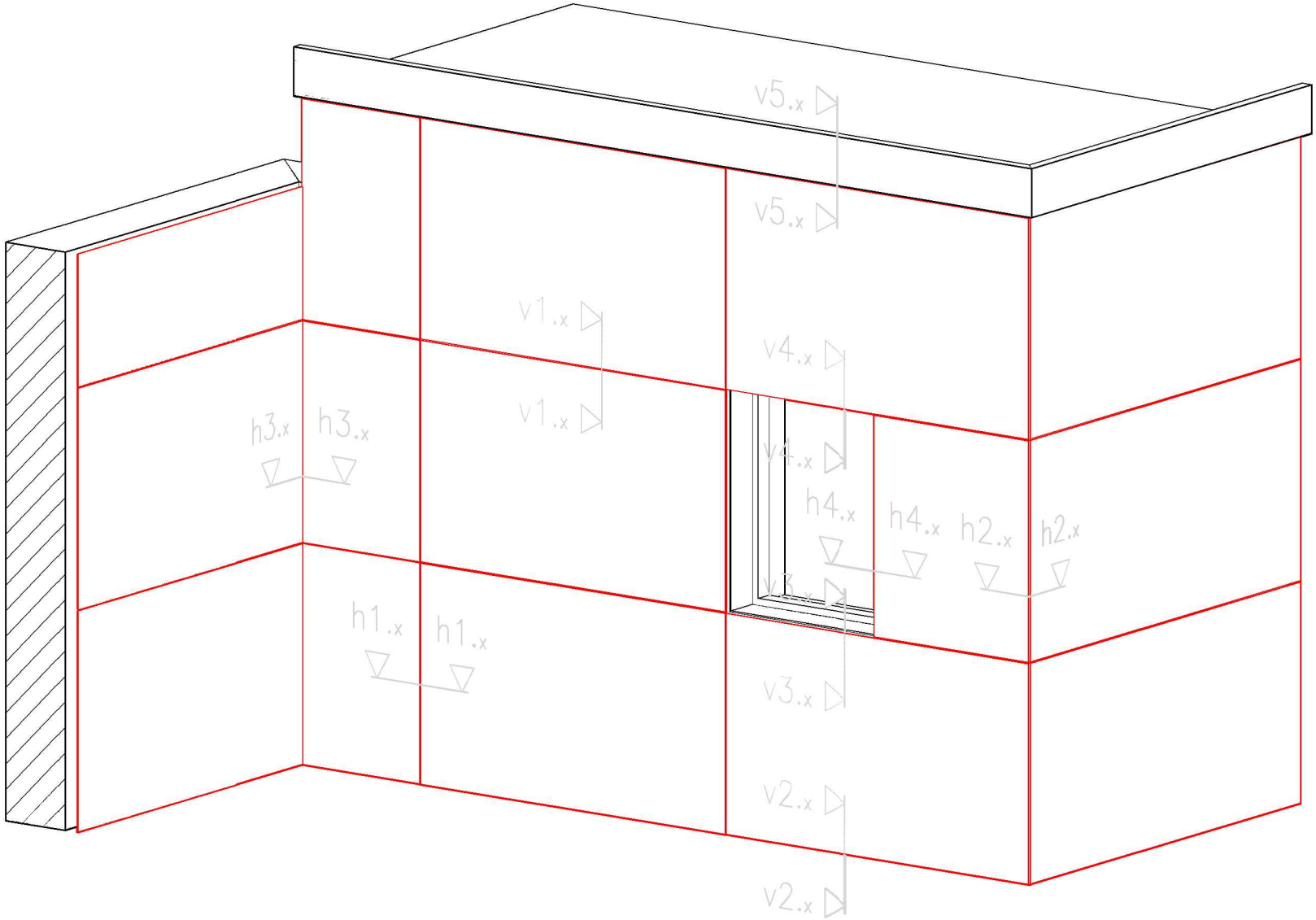

MAGE ALU SYSTEMS	Gezeichnet: LD Datum: 06.12.2010	MAGE Alu Systems GmbH Max - Planck - Strasse 3 A-9100 Völkermarkt Austria	**MAGE-FTS-1** 2
	Maßstab: 0 mm 10 20 30	Titel / Bezeichnung **Übersicht** **Overview**	

Copyright 2008 by Alu Systems GmbH. Alle Rechte vorbehalten. Diese Zeichnung ist ausschließlich für die Verwendung durch qualifiziertes Fachpersonal vorgesehen. Jegliche Haftung für etwaige durch die Verwendung dieser Zeichnungen verursachte Schäden wird ausdrücklich ausgeschlossen. Die allgemeinen Bedingungen, die bei www.alusystems.com eingesehen werden können, gelten für jegliche Verwendung dieser Zeichnung.

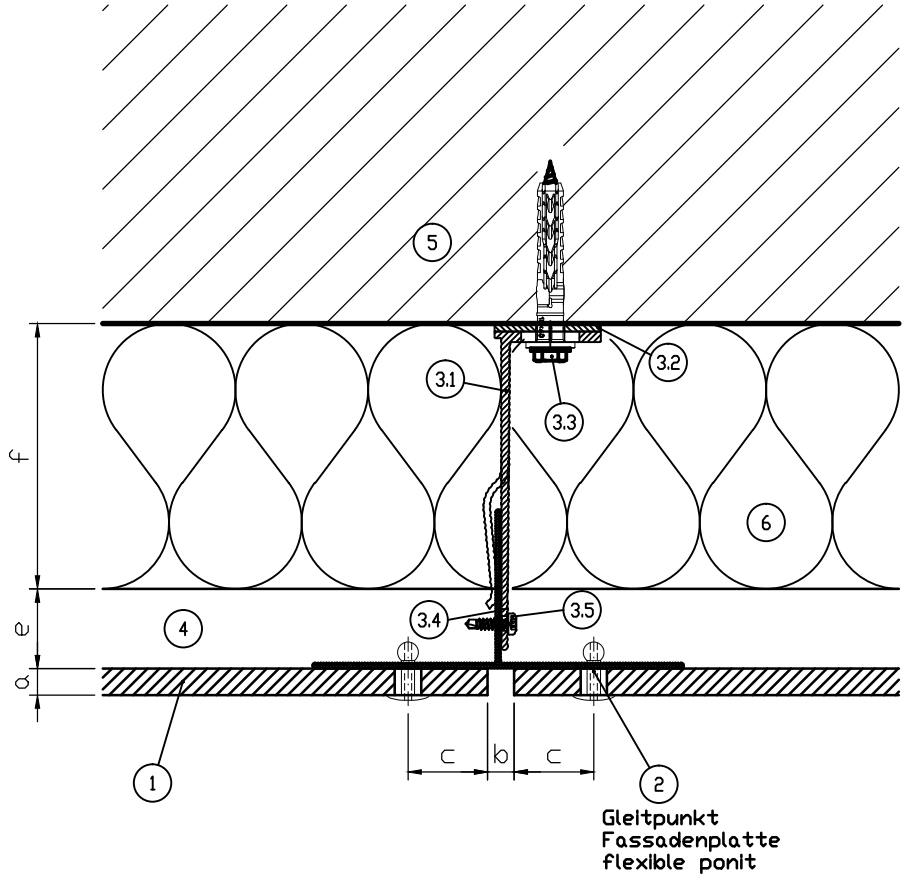

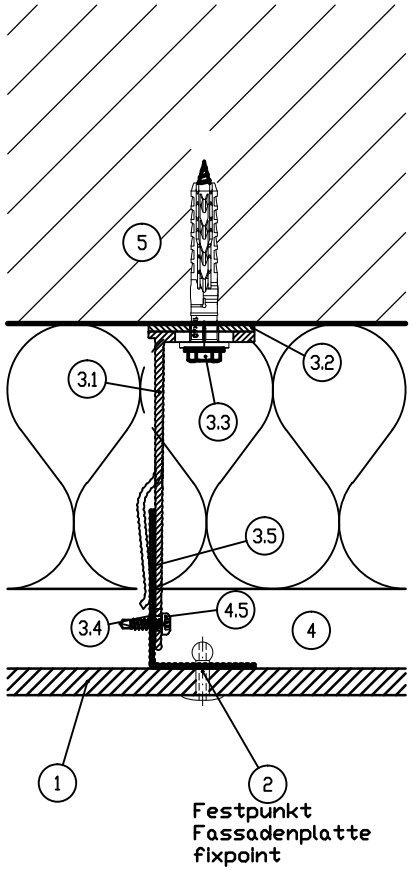

1	Fassadenplatte / cladding
2	Niete / rivet
3	MG Fix System
3.1	MGFix M/L / MGFix M/L *
3.2	Isolator / thermal seperation
3.3	Dübel / dowel *
3.4	L-T-Profil / L-T- profile *
3.5	Selbstbohrschraube / selvdrilling screw
3.6	Lüftungsprofil / ventilation profil
4	Hinterlüftungsebene / ventilation
5	Verankerungsgrund / wall
6	Wärmedämmung / insulation

* statisch nachzuweisen / static caculation

a	Plattendicke lt. Hersteller/board thickness as manufactors
b	Fugenbreite lt. Hersteller / joint as manufactors
c	Befestigungsabstand nach Zulassung lt. Hersteller / fixing distance
e	Hinterlüftung mind. 20 mm / thickness of ventilation
f	Wärmedämmung nach Berechnung / insulation thickness

MAGE® ALU SYSTEMS

Gezeichnet: LD

Datum: 06.12.2010

MAGE Alu Systems GmbH
Max - Planck - Strasse 3
A-9100 Völkermarkt
Austria

MAGE-FTS-1

3

Maßstab: 1:5

0 mm 10 20 30

Titel / Bezeichnung

Horizontalschnitt h1.1
horizontal section h1.1

Copyright 2008 by Alu Systems GmbH. Alle Rechte vorbehalten. Diese Zeichnung ist ausschließlich für die Verwendung durch qualifiziertes Fachpersonal vorgesehen. Jegliche Haftung für etwaige durch die Verwendung dieser Zeichnungen verursachte Schäden wird ausdrücklich ausgeschlossen. Die allgemeinen Bedingungen, die bei www.alusystems.com eingesehen werden können, gelten für jegliche Verwendung dieser Zeichnung.

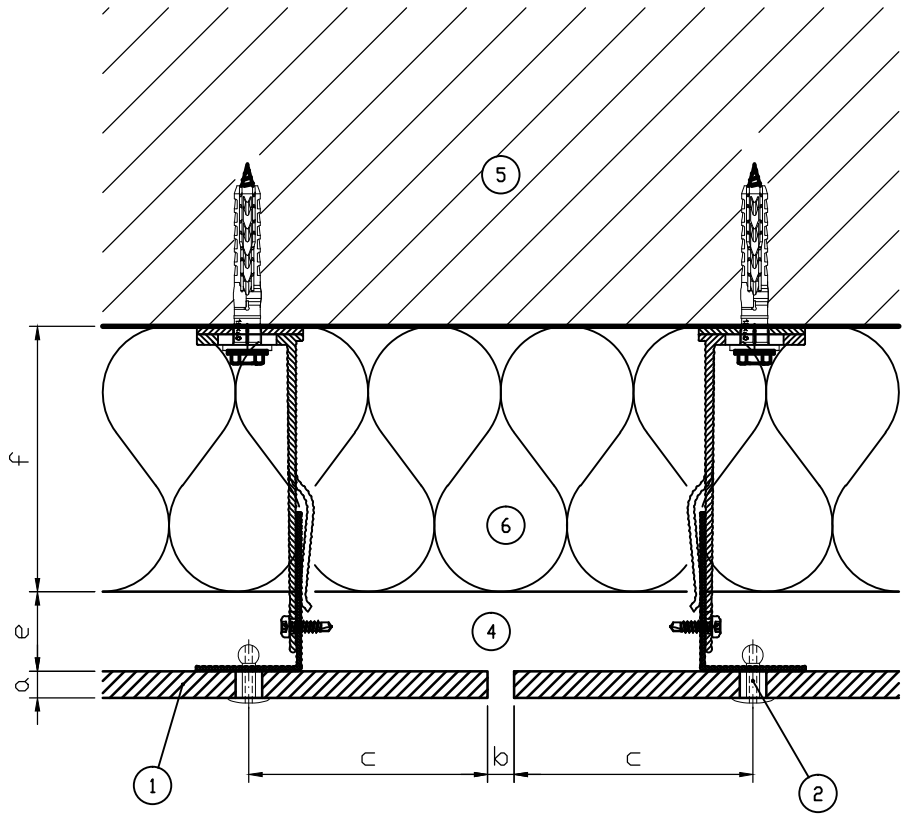

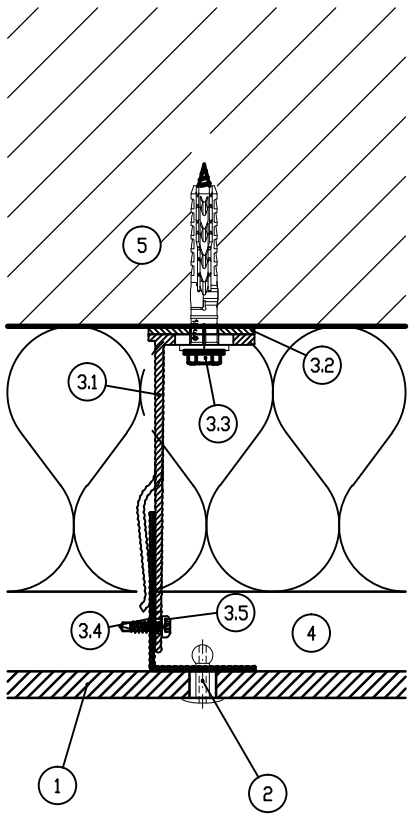

1	Fassadenplatte / cladding
2	Niete / rivet
3	MG Fix System
3.1	MGFix M/L / MGFix M/L *
3.2	Isolator / thermal seperation
3.3	Dübel / dowel *
3.4	L-T-Profil / L-T- profile *
3.5	Selbstbohrschraube / selvdrilling screw
3.6	Lüftungsprofil / ventilation profil
4	Hinterlüftungsebene / ventilation
5	Verankerungsgrund / wall
6	Wärmedämmung / insulation

* statisch nachzuweisen / static caculation

a	Plattendicke lt. Hersteller/board thickness as manufactors
b	Fugenbreite lt. Hersteller / joint as manufactors
c	Befestigungsabstand nach Zulassung lt. Hersteller / fixing distance
e	Hinterlüftung mind. 20 mm / thickness of ventilation
f	Wärmedämmung nach Berechnung / insulation thickness

MAGE® ALU SYSTEMS

Gezeichnet: LD

Datum: 06.12.2010

MAGE Alu Systems GmbH
Max - Planck - Strasse 3
A-9100 Völkermarkt
Austria

MAGE-FTS-1

4

Maßstab: 1:5

0 mm 10 20 30

Titel / Bezeichnung

Horizontalschnitt h1.2
horizontal section h1.2

Copyright 2008 by Alu Systems GmbH. Alle Rechte vorbehalten. Diese Zeichnung ist ausschließlich für die Verwendung durch qualifiziertes Fachpersonal vorgesehen. Jegliche Haftung für etwaige durch die Verwendung dieser Zeichnungen verursachte Schäden wird ausdrücklich ausgeschlossen. Die allgemeinen Bedingungen, die bei www.alusystems.com eingesehen werden können, gelten für jegliche Verwendung dieser Zeichnung.

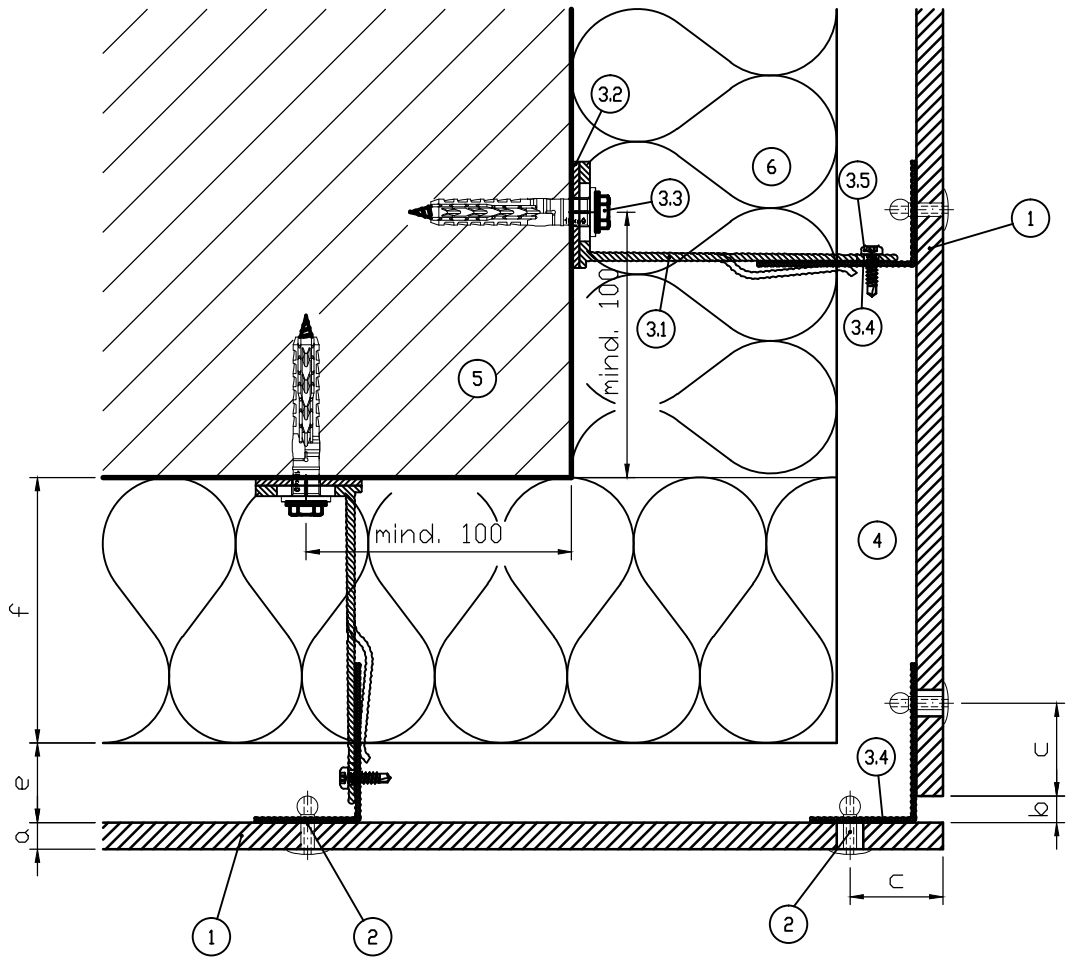

1	Fassadenplatte / cladding
2	Niete / rivet
3	MG Fix System
3.1	MGFix M/L / MGFix M/L *
3.2	Isolator / thermal seperation
3.3	Dübel / dowel *
3.4	L-T-Profil / L-T- profile *
3.5	Selbstbohrschraube / selvdrilling screw
3.6	Lüftungsprofil / ventilation profil
4	Hinterlüftungsebene / ventilation
5	Verankerungsgrund / wall
6	Wärmedämmung / insulation

* statisch nachzuweisen / static caculation

a	Plattendicke lt. Hersteller/board thickness as manufactors
b	Fugenbreite lt. Hersteller / joint as manufactors
c	Befestigungsabstand nach Zulassung lt. Hersteller / fixing distance
e	Hinterlüftung mind. 20 mm / thickness of ventilation
f	Wärmedämmung nach Berechnung / insulation thickness

MAGE ALU SYSTEMS

Gezeichnet: LD

Datum: 06.12.2010

MAGE Alu Systems GmbH
Max - Planck - Strasse 3
A-9100 Völkermarkt
Austria

MAGE-FTS-1

5

Maßstab: 1:5

0 mm 10 20 30

Titel / Bezeichnung

Horizontalschnitt/horizontal section h2.1
Aussenecke / external corner

Copyright 2008 by Alu Systems GmbH. Alle Rechte vorbehalten. Diese Zeichnung ist ausschließlich für die Verwendung durch qualifiziertes Fachpersonal vorgesehen. Jegliche Haftung für etwaige durch die Verwendung dieser Zeichnungen verursachte Schäden wird ausdrücklich ausgeschlossen. Die allgemeinen Bedingungen, die bei www.alusystems.com eingesehen werden können, gelten für jegliche Verwendung dieser Zeichnung.

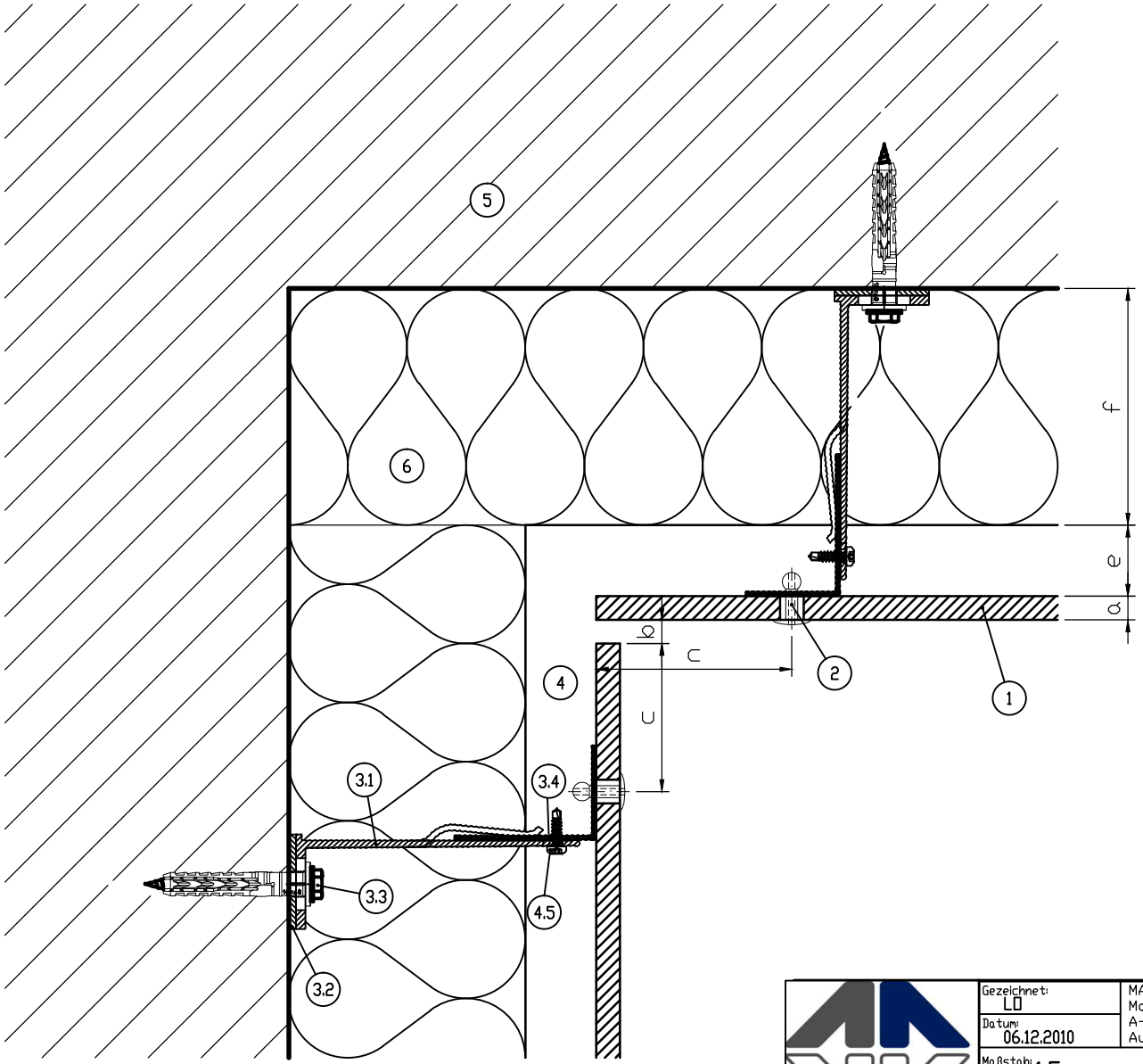

1	Fassadenplatte / cladding
2	Niete / rivet
3	MG Fix System
3.1	MGFix M/L / MGFix M/L *
3.2	Isolator / thermal seperation
3.3	Dübel / dowel *
3.4	L-T-Profil / L-T- profile *
3.5	Selbstbohrschraube / selvdrilling screw
3.6	Lüftungsprofil / ventilation profil
4	Hinterlüftungsebene / ventilation
5	Verankerungsgrund / wall
6	Wärmedämmung / insulation

* statisch nachzuweisen / static caculation

a	Plattendicke lt. Hersteller/board thickness as manufactors
b	Fugenbreite lt. Hersteller / joint as manufactors
c	Befestigungsabstand nach Zulassung lt. Hersteller / fixing distance
e	Hinterlüftung mind. 20 mm / thickness of ventilation
f	Wärmedämmung nach Berechnung / insulation thickness

MAGE® ALU SYSTEMS

Gezeichnet: LD

Datum: 06.12.2010

MAGE Alu Systems GmbH
Max - Planck - Strasse 3
A-9100 Völkermarkt
Austria

MAGE-FTS-1

6

Maßstab: 1:5

0 mm 10 20 30

Titel / Bezeichnung

Horizontalschnitt/horizontal sectionh3.1
Innenecke / internal corner

Copyright 2008 by Alu Systems GmbH. Alle Rechte vorbehalten. Diese Zeichnung ist ausschließlich für die Verwendung durch qualifiziertes Fachpersonal vorgesehen. Jegliche Haftung für etwaige durch die Verwendung dieser Zeichnungen verursachte Schäden wird ausdrücklich ausgeschlossen. Die allgemeinen Bedingungen, die bei www.alusystems.com eingesehen werden können, gelten für jegliche Verwendung dieser Zeichnung.

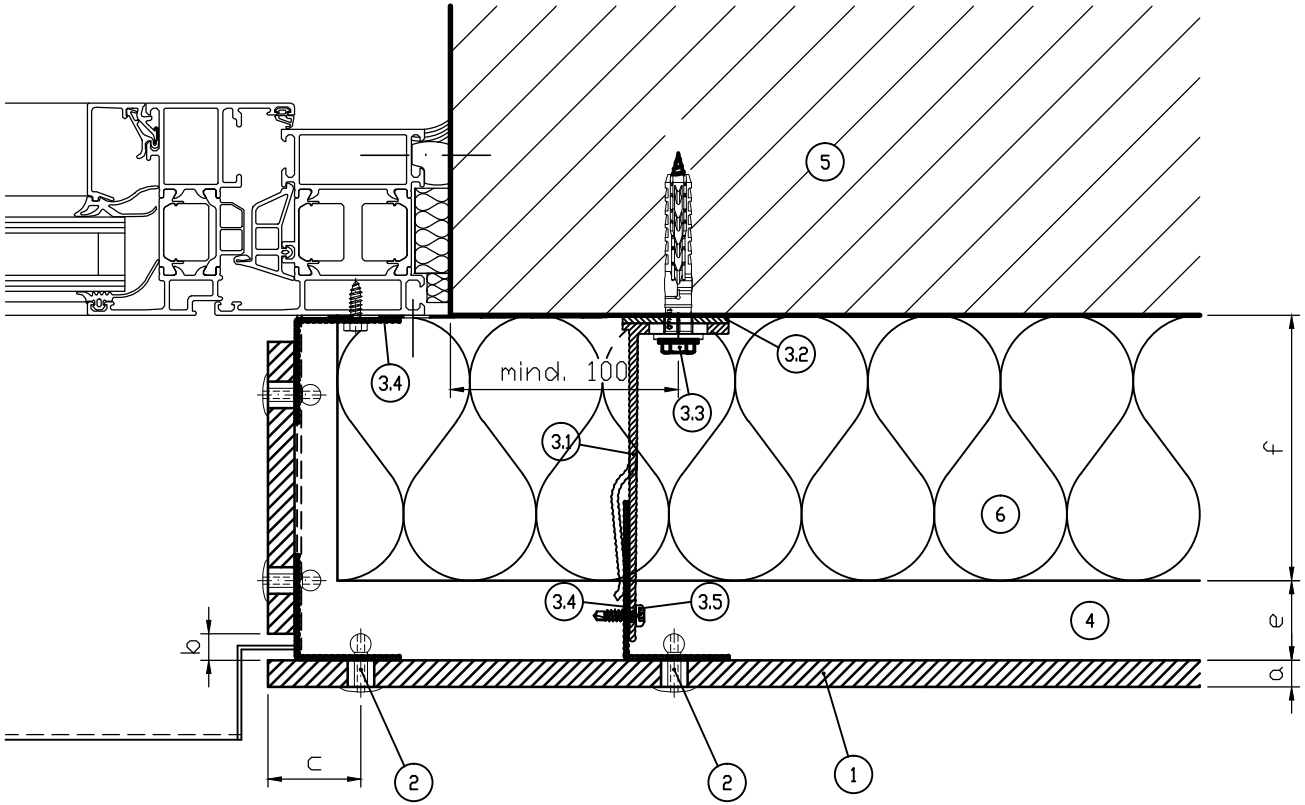

1	Fassadenplatte / cladding
2	Niete / rivet
3	MG Fix System
3.1	MGFix M/L / MGFix M/L *
3.2	Isolator / thermal seperation
3.3	Dübel / dowel *
3.4	L-T-Profil / L-T- profile *
3.5	Selbstbohrschraube / selvdrilling screw
3.6	Lüftungsprofil / ventilation profil
4	Hinterlüftungsebene / ventilation
5	Verankerungsgrund / wall
6	Wärmedämmung / insulation

* statisch nachzuweisen / static caculation

a	Plattendicke lt. Hersteller/board thickness as manufactors
b	Fugenbreite lt. Hersteller / joint as manufactors
c	Befestigungsabstand nach Zulassung lt. Hersteller / fixing distance
e	Hinterlüftung mind. 20 mm / thickness of ventilation
f	Wärmedämmung nach Berechnung / insulation thickness

MAGE® ALU SYSTEMS

Gezeichnet: LD

Datum: 06.12.2010

MAGE Alu Systems GmbH
Max - Planck - Strasse 3
A-9100 Völkermarkt
Austria

MAGE-FTS-1 | 7

Maßstab: 1:5

0 mm 10 20 30

Titel / Bezeichnung

Horizontalschnitt/horizontal section h4.1
Fensterlaibung / window reveal

Copyright 2008 by Alu Systems GmbH. Alle Rechte vorbehalten. Diese Zeichnung ist ausschließlich für die Verwendung durch qualifiziertes Fachpersonal vorgesehen. Jegliche Haftung für etwaige durch die Verwendung dieser Zeichnungen verursachte Schäden wird ausdrücklich ausgeschlossen. Die allgemeinen Bedingungen, die bei www.alusystems.com eingesehen werden können, gelten für jegliche Verwendung dieser Zeichnung.

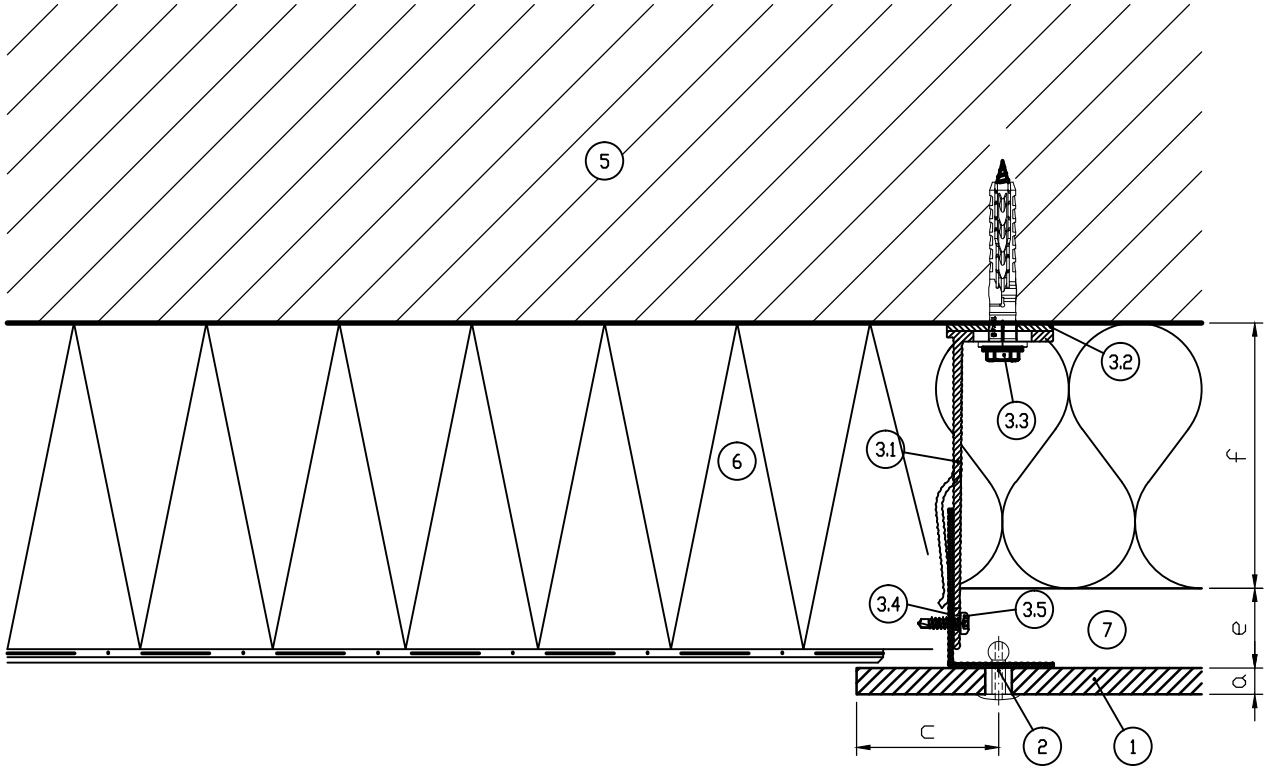

1	Fassadenplatte / cladding
2	Niete / rivet
3	MG Fix System
3.1	MGFix M/L / MGFix M/L *
3.2	Isolator / thermal seperation
3.3	Dübel / dowel *
3.4	L-T-Profil / L-T- profile *
3.5	Selbstbohrschraube / selvdrilling screw
3.6	Lüftungsprofil / ventilation profil
4	Hinterlüftungsebene / ventilation
5	Verankerungsgrund / wall
6	Wärmedämmung / insulation

* statisch nachzuweisen / static caculation

a	Plattendicke lt. Hersteller/board thickness as manufactors
b	Fugenbreite lt. Hersteller / joint as manufactors
c	Befestigungsabstand nach Zulassung lt. Hersteller / fixing distance
e	Hinterlüftung mind. 20 mm / thickness of ventilation
f	Wärmedämmung nach Berechnung / insulation thickness

MAGE® ALU SYSTEMS

Gezeichnet: LD

Datum: 06.12.2010

MAGE Alu Systems GmbH
Max - Planck - Strasse 3
A-9100 Völkermarkt
Austria

MAGE-FTS-1

8

Maßstab: 1:5

0 mm 10 20 30

Titel / Bezeichnung

Horizontalschnitt/horizontal section h5.1
Anschluß an WDVS / conection to render

Copyright 2008 by Alu Systems GmbH. Alle Rechte vorbehalten. Diese Zeichnung ist ausschließlich für die Verwendung durch qualifiziertes Fachpersonal vorgesehen. Jegliche Haftung für etwaige durch die Verwendung dieser Zeichnungen verursachte Schäden wird ausdrücklich ausgeschlossen. Die allgemeinen Bedingungen, die bei www.alusystems.com eingesehen werden können, gelten für jegliche Verwendung dieser Zeichnung.

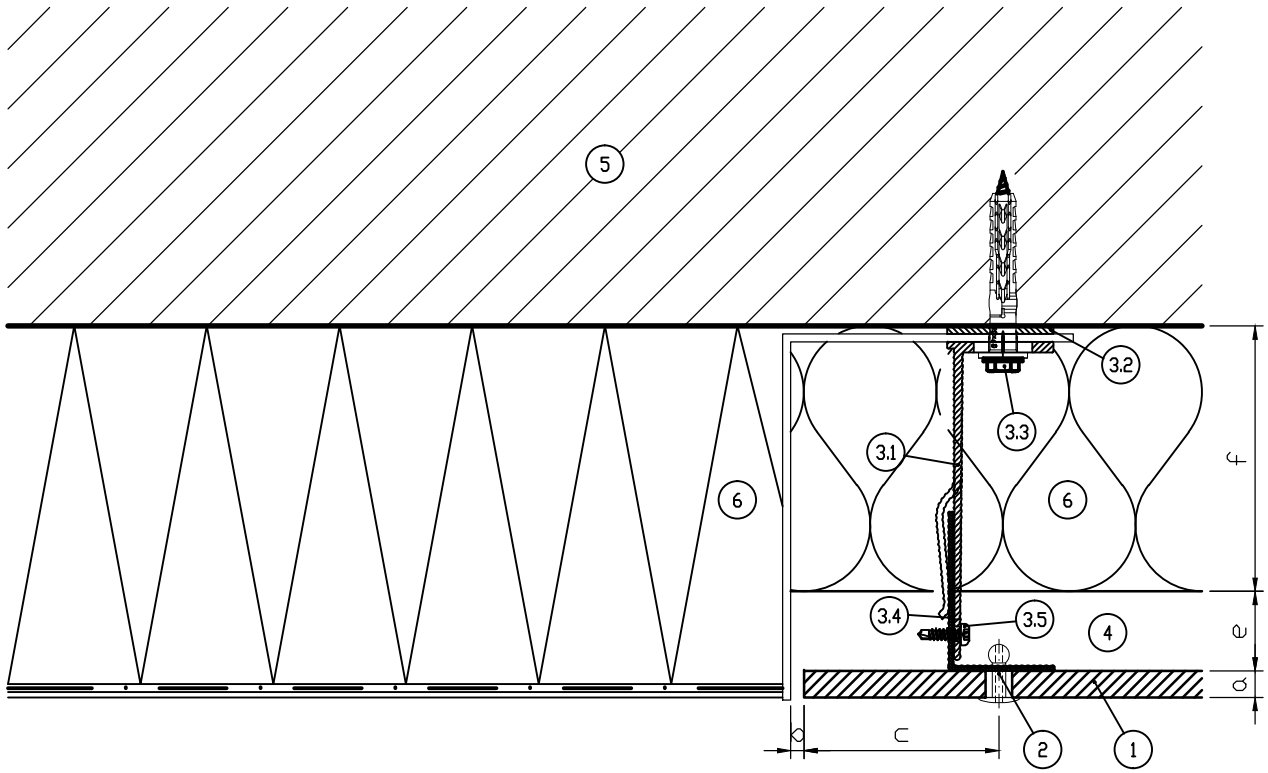

1	Fassadenplatte / cladding
2	Niete / rivet
3	MG Fix System
3.1	MGFix M/L / MGFix M/L *
3.2	Isolator / thermal seperation
3.3	Dübel / dowel *
3.4	L-T-Profil / L-T- profile *
3.5	Selbstbohrschraube / selvdrilling screw
3.6	Lüftungsprofil / ventilation profil
4	Hinterlüftungsebene / ventilation
5	Verankerungsgrund / wall
6	Wärmedämmung / insulation

* statisch nachzuweisen / static caculation

a	Plattendicke lt. Hersteller/board thickness as manufactors
b	Fugenbreite lt. Hersteller / joint as manufactors
c	Befestigungsabstand nach Zulassung lt. Hersteller / fixing distance
e	Hinterlüftung mind. 20 mm / thickness of ventilation
f	Wärmedämmung nach Berechnung / insulation thickness

MAGE® ALU SYSTEMS

Gezeichnet: LD

Datum: 06.12.2010

MAGE Alu Systems GmbH
Max - Planck - Strasse 3
A-9100 Völkermarkt
Austria

MAGE-FTS-1

9

Maßstab: 1:5

0 mm 10 20 30

Titel / Bezeichnung

Horizontalschnitt/horizontal section h5.2
Anschluß an WDVS / conection to render

Copyright 2008 by Alu Systems GmbH. Alle Rechte vorbehalten. Diese Zeichnung ist ausschließlich für die Verwendung durch qualifiziertes Fachpersonal vorgesehen. Jegliche Haftung für etwaige durch die Verwendung dieser Zeichnungen verursachte Schäden wird ausdrücklich ausgeschlossen. Die allgemeinen Bedingungen, die bei www.alusystems.com eingesehen werden können, gelten für jegliche Verwendung dieser Zeichnung.

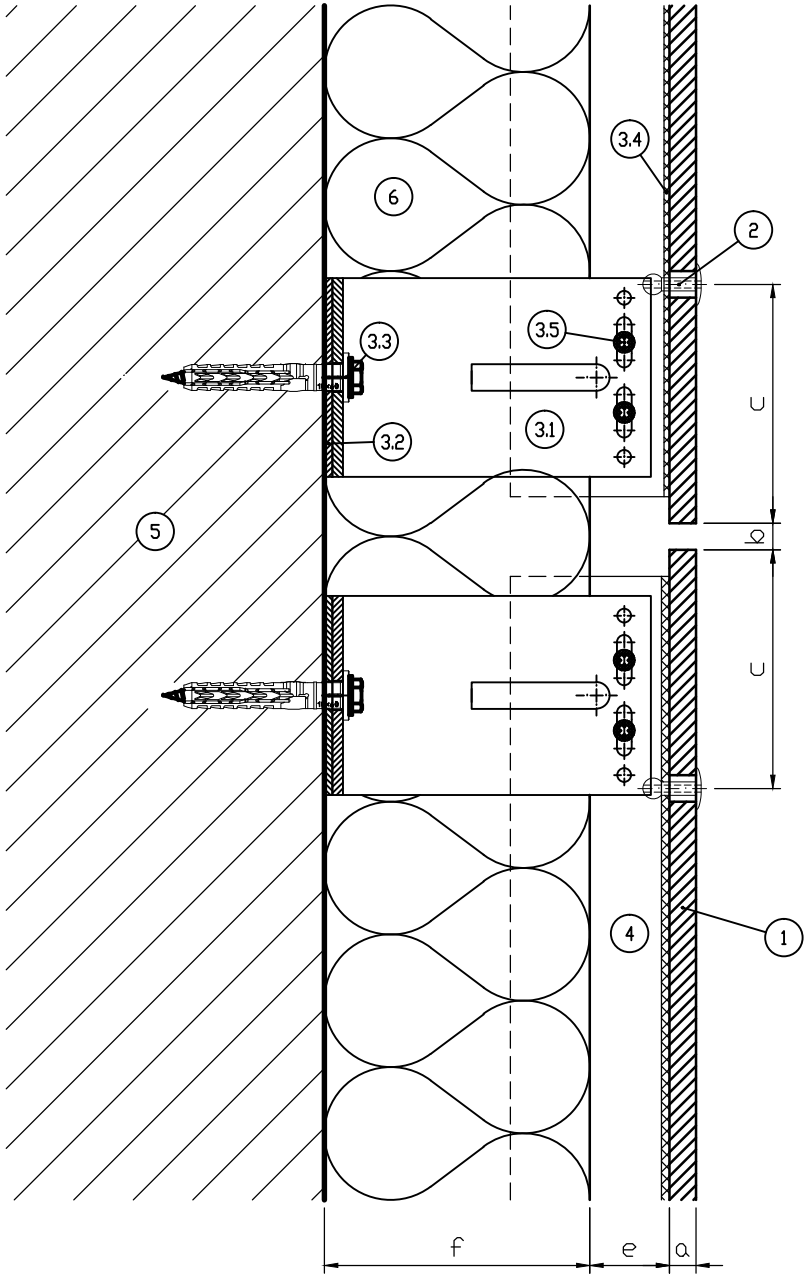

1	Fassadenplatte / cladding
2	Niete / rivet
3	MG Fix System
3.1	MGFix M/L / MGFix M/L *
3.2	Isolator / thermal seperation
3.3	Dübel / dowel *
3.4	L-T-Profil / L-T- profile *
3.5	Selbstbohrschraube / selvdrilling screw
3.6	Lüftungsprofil / ventilation profil
4	Hinterlüftungsebene / ventilation
5	Verankerungsgrund / wall
6	Wärmedämmung / insulation

* statisch nachzuweisen / static caculation

a	Plattendicke lt. Hersteller/board thickness as manufactors
b	Fugenbreite lt. Hersteller / joint as manufactors
c	Befestigungsabstand nach Zulassung lt. Hersteller / fixing distance
e	Hinterlüftung mind. 20 mm / thickness of ventilation
f	Wärmedämmung nach Berechnung / insulation thickness

MAGE® ALU SYSTEMS

Gezeichnet: LD

Datum: 06.12.2010

MAGE Alu Systems GmbH
Max - Planck - Strasse 3
A-9100 Völkermarkt
Austria

MAGE-FTS-1

10

Maßstab: 1:5

0 mm 10 20 30

Titel / Bezeichnung

Vertikalschnitt/vertical section v1.1
MGFix Gleitpunkt / flexible point

Copyright 2008 by Alu Systems GmbH. Alle Rechte vorbehalten. Diese Zeichnung ist ausschließlich für die Verwendung durch qualifiziertes Fachpersonal vorgesehen. Jegliche Haftung für etwaige durch die Verwendung dieser Zeichnungen verursachte Schäden wird ausdrücklich ausgeschlossen. Die allgemeinen Bedingungen, die bei www.alusystems.com eingesehen werden können, gelten für jegliche Verwendung dieser Zeichnung.

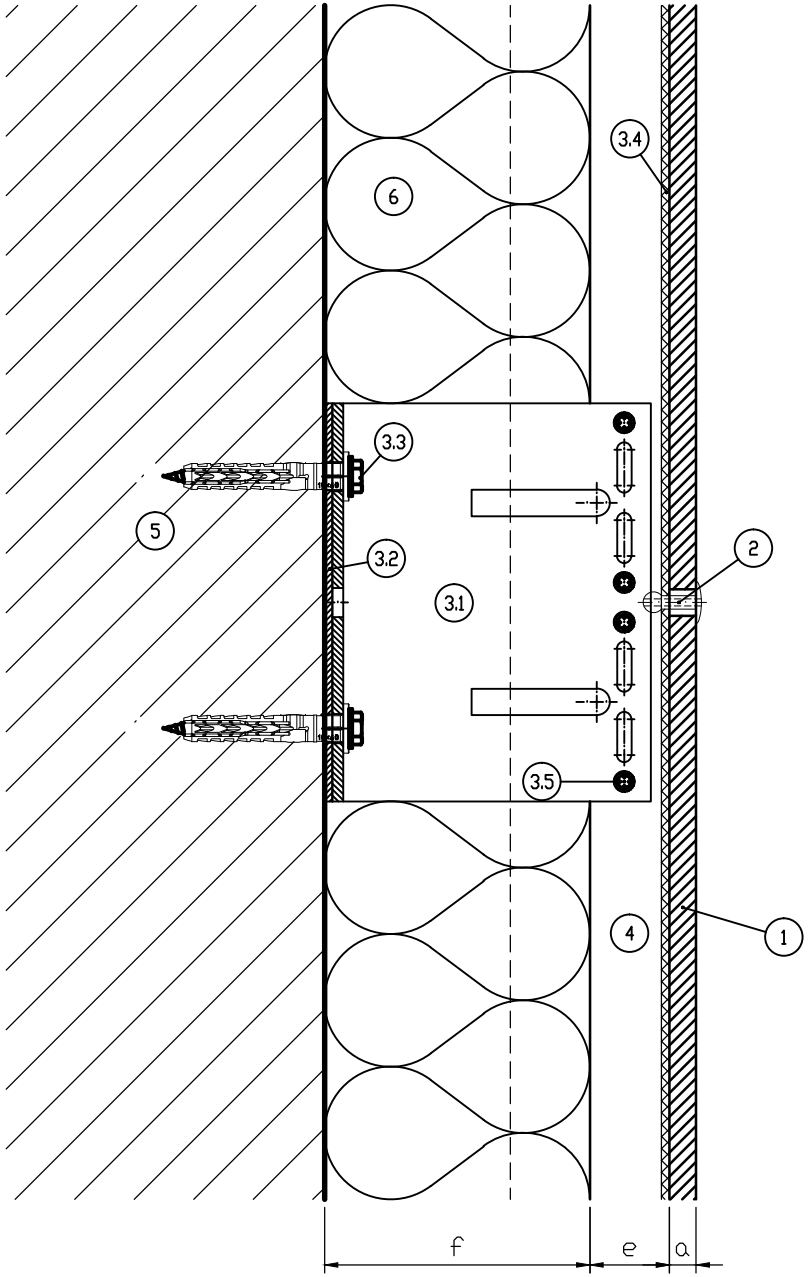

1	Fassadenplatte / cladding
2	Niete / rivet
3	MG Fix System
3.1	MGFix M/L / MGFix M/L *
3.2	Isolator / thermal seperation
3.3	Dübel / dowel *
3.4	L-T-Profil / L-T- profile *
3.5	Selbstbohrschraube / selvdrilling screw
3.6	Lüftungsprofil / ventilation profil
4	Hinterlüftungsebene / ventilation
5	Verankerungsgrund / wall
6	Wärmedämmung / insulation

* statisch nachzuweisen / static caculation

a	Plattendicke lt. Hersteller/board thickness as manufactors
b	Fugenbreite lt. Hersteller / joint as manufactors
c	Befestigungsabstand nach Zulassung lt. Hersteller / fixing distance
e	Hinterlüftung mind. 20 mm / thickness of ventilation
f	Wärmedämmung nach Berechnung / insulation thickness

MAGE® ALU SYSTEMS

Gezeichnet: LD

Datum: 06.12.2010

MAGE Alu Systems GmbH
Max - Planck - Strasse 3
A-9100 Völkermarkt
Austria

MAGE-FTS-1

11

Maßstab: 1:5

0 mm 10 20 30

Titel / Bezeichnung

Vertikalschnitt/vertikal section v1.2 MGFix Fixpunkt / fix point

Copyright 2008 by Alu Systems GmbH. Alle Rechte vorbehalten. Diese Zeichnung ist ausschließlich für die Verwendung durch qualifiziertes Fachpersonal vorgesehen. Jegliche Haftung für etwaige durch die Verwendung dieser Zeichnungen verursachte Schäden wird ausdrücklich ausgeschlossen. Die allgemeinen Bedingungen, die bei www.alusystems.com eingesehen werden können, gelten für jegliche Verwendung dieser Zeichnung.

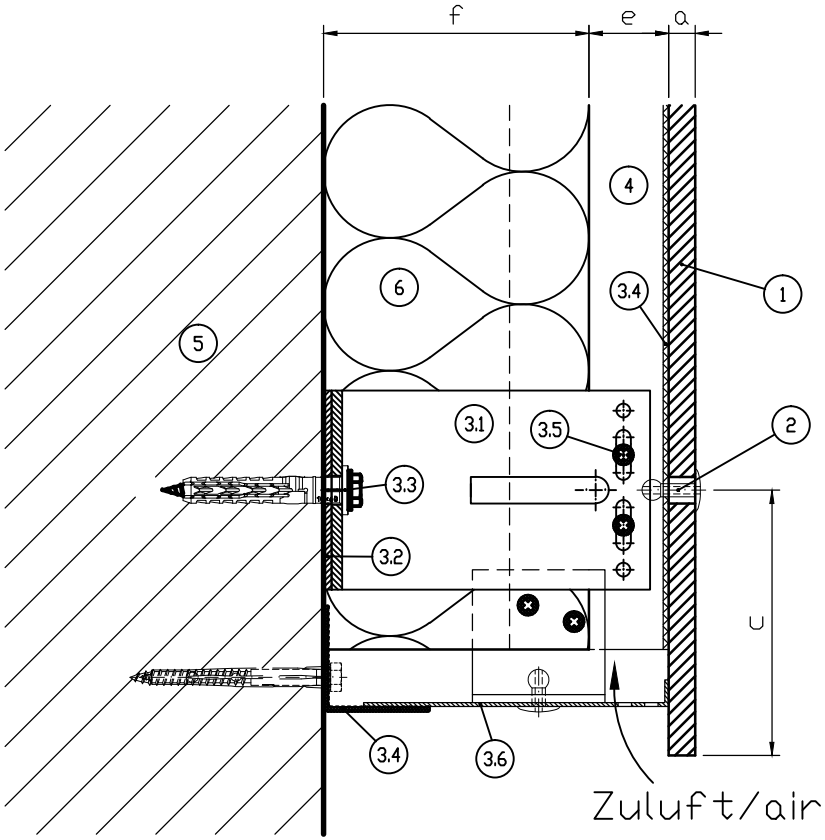

1	Fassadenplatte / cladding
2	Niete / rivet
3	MG Fix System
3.1	MGFix M/L / MGFix M/L *
3.2	Isolator / thermal seperation
3.3	Dübel / dowel *
3.4	L-T-Profil / L-T- profile *
3.5	Selbstbohrschraube / selvdrilling screw
3.6	Lüftungsprofil / ventilation profil
4	Hinterlüftungsebene / ventilation
5	Verankerungsgrund / wall
6	Wärmedämmung / insulation

* statisch nachzuweisen / static caculation

a	Plattendicke lt. Hersteller/board thickness as manufactors
b	Fugenbreite lt. Hersteller / joint as manufactors
c	Befestigungsabstand nach Zulassung lt. Hersteller / fixing distance
e	Hinterlüftung mind. 20 mm / thickness of ventilation
f	Wärmedämmung nach Berechnung / insulation thickness

MAGE® ALU SYSTEMS

Gezeichnet: LD

Datum: 06.12.2010

MAGE Alu Systems GmbH
Max - Planck - Strasse 3
A-9100 Völkermarkt
Austria

MAGE-FTS-1

12

Maßstab: 1:5

0 mm 10 20 30

Titel / Bezeichnung

Vertikalschnitt/vertical section v2.1
Sockelanschluß / base detail

Copyright 2008 by Alu Systems GmbH. Alle Rechte vorbehalten. Diese Zeichnung ist ausschließlich für die Verwendung durch qualifiziertes Fachpersonal vorgesehen. Jegliche Haftung für etwaige durch die Verwendung dieser Zeichnungen verursachte Schäden wird ausdrücklich ausgeschlossen. Die allgemeinen Bedingungen, die bei www.alusystems.com eingesehen werden können, gelten für jegliche Verwendung dieser Zeichnung.

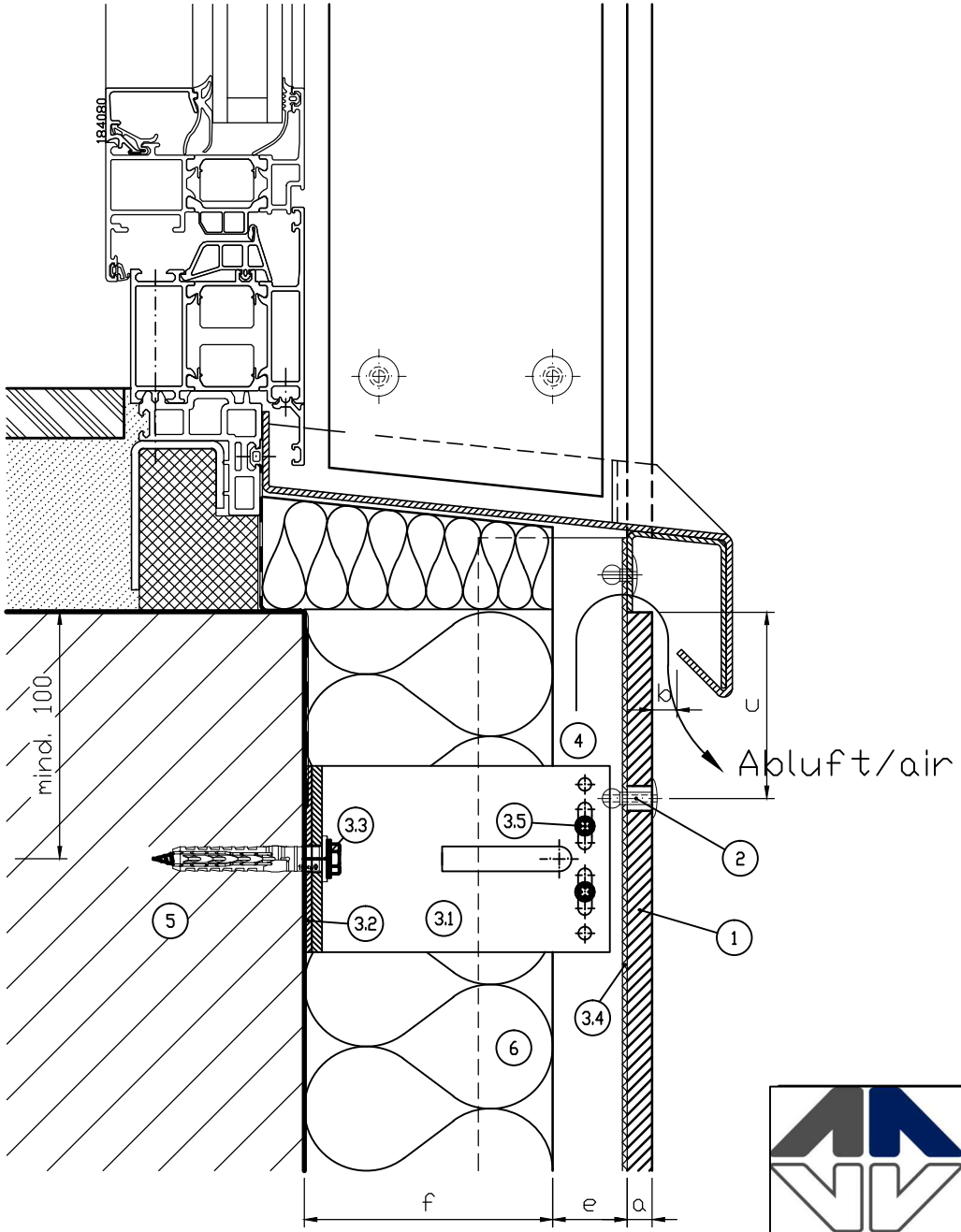

1	Fassadenplatte / cladding
2	Niete / rivet
3	MG Fix System
3.1	MGFix M/L / MGFix M/L *
3.2	Isolator / thermal seperation
3.3	Dübel / dowel *
3.4	L-T-Profil / L-T- profile *
3.5	Selbstbohrschraube / selvdrilling screw
3.6	Lüftungsprofil / ventilation profil
4	Hinterlüftungsebene / ventilation
5	Verankerungsgrund / wall
6	Wärmedämmung / insulation

* statisch nachzuweisen / static caculation

a	Plattendicke lt. Hersteller/board thickness as manufactors
b	Fugenbreite lt. Hersteller / joint as manufactors
c	Befestigungsabstand nach Zulassung lt. Hersteller / fixing distance
e	Hinterlüftung mind. 20 mm / thickness of ventilation
f	Wärmedämmung nach Berechnung / insulation thickness

MAGE® ALU SYSTEMS

Gezeichnet: LD

Datum: 06.12.2010

Maßstab: 1:5

0 mm 10 20 30

MAGE Alu Systems GmbH
Max - Planck - Strasse 3
A-9100 Völkermarkt
Austria

MAGE-FTS-1

13

Titel / Bezeichnung

Vertikalschnitt/vertical sectionv3.1 Fensterbank / window sill

Copyright 2008 by Alu Systems GmbH. Alle Rechte vorbehalten. Diese Zeichnung ist ausschließlich für die Verwendung durch qualifiziertes Fachpersonal vorgesehen. Jegliche Haftung für etwaige durch die Verwendung dieser Zeichnungen verursachte Schäden wird ausdrücklich ausgeschlossen. Die allgemeinen Bedingungen, die bei www.alusystems.com eingesehen werden können, gelten für jegliche Verwendung dieser Zeichnung.

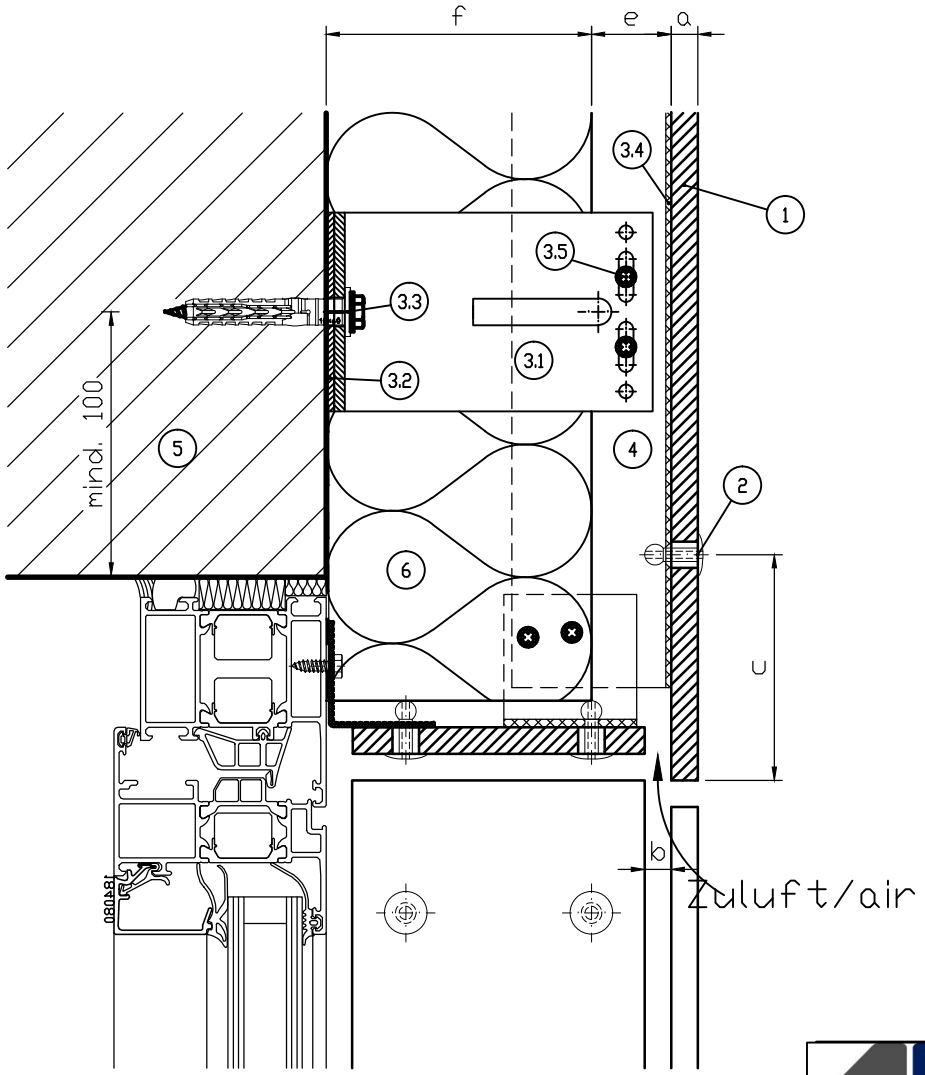

1	Fassadenplatte / cladding
2	Niete / rivet
3	MG Fix System
3.1	MGFix M/L / MGFix M/L *
3.2	Isolator / thermal seperation
3.3	Dübel / dowel *
3.4	L-T-Profil / L-T- profile *
3.5	Selbstbohrschraube / selvdrilling screw
3.6	Lüftungsprofil / ventilation profil
4	Hinterlüftungsebene / ventilation
5	Verankerungsgrund / wall
6	Wärmedämmung / insulation

* statisch nachzuweisen / static caculation

a	Plattendicke lt. Hersteller/board thickness as manufactors
b	Fugenbreite lt. Hersteller / joint as manufactors
c	Befestigungsabstand nach Zulassung lt. Hersteller / fixing distance
e	Hinterlüftung mind. 20 mm / thickness of ventilation
f	Wärmedämmung nach Berechnung / insulation thickness

MAGE ALU SYSTEMS

Gezeichnet: LD

Datum: 06.12.2010

MAGE Alu Systems GmbH
Max - Planck - Strasse 3
A-9100 Völkermarkt
Austria

MAGE-FTS-1

14

Maßstab: 1:5

0 mm 10 20 30

Titel / Bezeichnung

Vertikalschnitt/vertical section v4.1
Sturzausbildung / window lintel

Copyright 2008 by Alu Systems GmbH. Alle Rechte vorbehalten. Diese Zeichnung ist ausschließlich für die Verwendung durch qualifiziertes Fachpersonal vorgesehen. Jegliche Haftung für etwaige durch die Verwendung dieser Zeichnungen verursachte Schäden wird ausdrücklich ausgeschlossen. Die allgemeinen Bedingungen, die bei www.alusystems.com eingesehen werden können, gelten für jegliche Verwendung dieser Zeichnung.

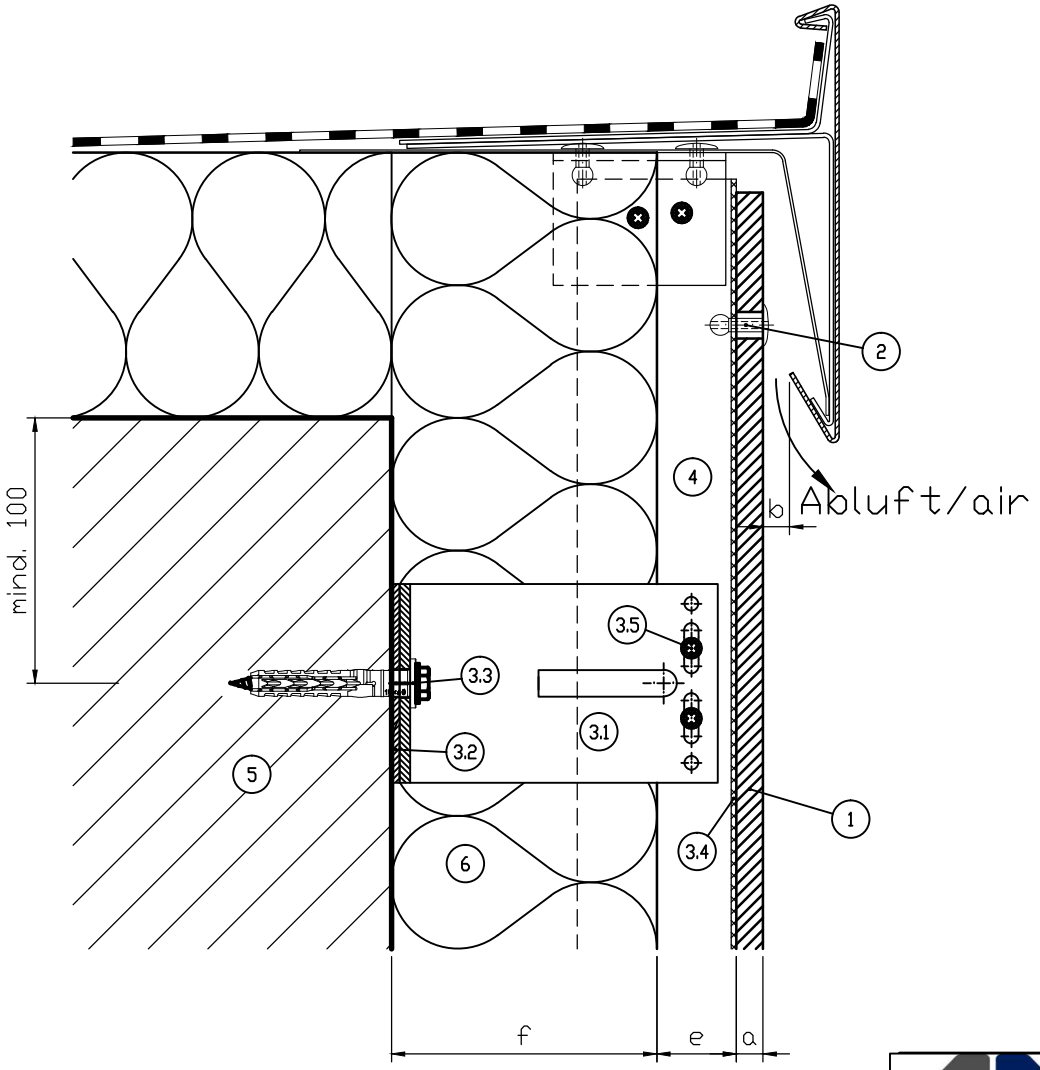

1	Fassadenplatte / cladding
2	Niete / rivet
3	MG Fix System
3.1	MGFix M/L / MGFix M/L *
3.2	Isolator / thermal seperation
3.3	Dübel / dowel *
3.4	L-T-Profil / L-T- profile *
3.5	Selbstbohrschraube / selvdrilling screw
3.6	Lüftungsprofil / ventilation profil
4	Hinterlüftungsebene / ventilation
5	Verankerungsgrund / wall
6	Wärmedämmung / insulation

* statisch nachzuweisen / static caculation

a	Plattendicke lt. Hersteller/board thickness as manufactors
b	Fugenbreite lt. Hersteller / joint as manufactors
c	Befestigungsabstand nach Zulassung lt. Hersteller / fixing distance
e	Hinterlüftung mind. 20 mm / thickness of ventilation
f	Wärmedämmung nach Berechnung / insulation thickness

MAGE® ALU SYSTEMS

Gezeichnet: LD

Datum: 06.12.2010

Maßstab: 1:5

0 mm 10 20 30

MAGE Alu Systems GmbH
Max - Planck - Strasse 3
A-9100 Völkermarkt
Austria

MAGE-FTS-1

15

Titel / Bezeichnung

Vertikalschnitt/vertical section v5.1
Attikaausbildung / head deatail

Copyright 2008 by Alu Systems GmbH. Alle Rechte vorbehalten. Diese Zeichnung ist ausschließlich für die Verwendung durch qualifiziertes Fachpersonal vorgesehen. Jegliche Haftung für etwaige durch die Verwendung dieser Zeichnungen verursachte Schäden wird ausdrücklich ausgeschlossen. Die allgemeinen Bedingungen, die bei www.alusystems.com eingesehen werden können, gelten für jegliche Verwendung dieser Zeichnung.